Tuchwechsel an einer Design Hülsenmarkise bis 4m Breite
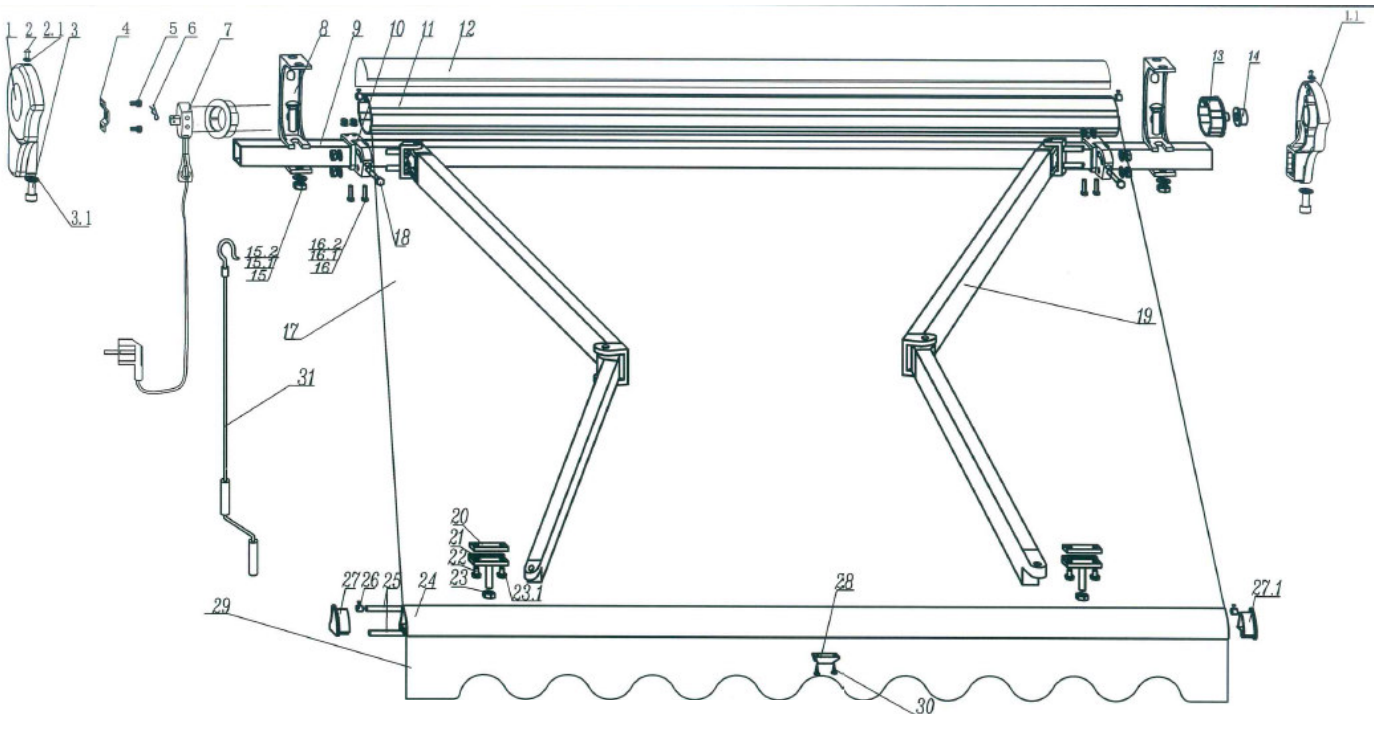
1. Fahren Sie die Markise komplett aus, damit keine Spannung mehr auf den Gelenkarmen ist. Falls dies nicht möglich ist, fixieren Sie die Gelenkarme am Vierkantträger! (Hinweis: zur Vermeidung von Unfällen, da die Arme unter Federspannung stehen)
2. Ziehen Sie den Stecker des Motors aus der Steckdose
3. Entfernen Sie die Schraube Nr. 2
4. Ziehen Sie den Sicherungssplint Nr. 6 aus dem Motor
   Tipp: Winkelzange oder einen abgewinkelten Inbusschlüssel benutzen
5. Lösen Sie die Schraube Nr. 3
6. Nehmen Sie nun das Teil Nr. 1 ab. Klopfen Sie ggf. mit einem Schonhammer dagegen.
   TIPP: nutzen Sie währenddessen die Notkurbelöse des Motors als Griff und drücken Sie gegen den Motor, damit dieser in seiner Position bleibt.
7. Nun können Sie den Motor (Nr. 7) aus der Rollwelle herausziehen
8. Rollen Sie die Rollwelle über die Arme nach unten ab und legen Sie diese auf den Boden
9. Ziehen Sie die Rollwelle seitlich vom Tuch ab, entfernen die Abschlusskappe Nr. 27 und ziehen Sie dann das Tuch aus der Volantschiene , danach beide Kederstäbe aus dem Tuch ziehen
10. TIPP: breiten Sie das alte Tuch auf dem Boden aus, als Unterlage um des neue Tuch vor Verschmutzung zu schützen
11. Legen Sie das neue Tuch aus und führen Sie die beiden Kederstäbe in die seitlichen Schlaufen
12. Wickeln Sie das Tuch auf die Welle und führen Sie das freie Ende des Tuchs seitlich in der Volantschiene ein
13. Wickeln Sie die Welle nach oben wieder ab und legen Sie diese dann auf der rechten Seite wieder ins Lager Nr. 14
14. Nun können Sie den Motor wieder in die Welle einschieben. Achten Sie darauf, dass der Zentrierring richtig auf dem Motor sitzt. Drehen Sie nun an der Notkurbelöse um den Motor in die korrekte Position zu bringen
15. Setzen Sie das Seitenteil Nr. 1 wieder auf und achten Sie dabei, dass das Ende des Motors mit dem Vierkant in der entsprechenden Halterung sitzt
16. Setzen Sie die Schrauben Nr 2 wieder ein und ziehen Sie diese fest, ziehen Sie Schraube Nr. 3 fest.
17. Setzen Sie den Splint am Motor und die Abschlusskappe Nr. 27 wieder ein
18. Nun müssen Sie noch die Endschalter des Motors neu einstellen